BRZEG
AGROMET PILMET sp. z o.o.
ul. Fabryczna 2
PL 49 – 301 BRZEG
tel. + 48 77 416 20 81 fax. + 48 77 416 20 80
www.agromet.com.pl e-mail:brzeg@agromet.com.pl

КАРТОФЕЛЕСАЖАЛКИ
четырёхрядные автоматические
с гидравлически поднимаемым бункером
KORA 4H, KORA 4HP

ИНСТРУКЦИЯ ПО ОБСЛУЖИВАНИЮ
КАТАЛОГ ЗАПЧАСТЕЙ

Перед запуском машины прочитать инструкцию по обслуживанию и соблюдать перечисленные в ней указания по безопасности.

UNIA group

СОХРАНИТЬ ДЛЯ БУДУЩЕГО ИСПОЛЬЗОВАНИЯ

ВНИМАНИЕ:

Картофелесажалка не имеет постоянной осветительной установки, она оборудована держателями для крепления переносной осветительной установки (ПОУ) и держателем для отличительной таблицы.

Покупатель картофелесажалки должен купить комплект ПОУ – если у него этого комплекта нет.

Продавец по требованию покупателя обязан продать комплект ПОУ. Запчасти к требуемому комплекту ПОУ перечислены в инструкции по обслуживанию в главе „оснастка”.

Замечания и вопросы просим направлять в конструкторское AGROMET PILMET в Бжеге: - тел. 77 416 20 81.

Внимание: Фабрика оставляет за собой право внесения изменений!!!

ПРЕДСТЕРЕГАЮЩИЕ ЗНАКИ:

- этот знак в инструкции предостерегает перед возможностью повреждения машины

- этот знак в инструкции предостерегает перед опасностью, возможностью несчастного случая или повреждения тела.

1. ПРИНЦИПЫ БЕЗОПАСНОГО ТРУДА

1. Перед началом обслуживания и эксплуатации картофелесажалки следует ознакомиться с этой инструкцией и самой сажалкой. При ознакомлении со строением сажалки следует обратить внимание на действие отдельных механизмов, их регулировку и правильную установку.
   Во время работы делать это слишком поздно.
2. Приступая к работе, следует удостовериться, что сажалка и трактор полностью исправны. Перед тем, как сдвинуться с места, следует удостовериться, что возле трактора нет посторонних лиц – особое внимание обратить на детей.
3. Для соблюдения требуемого нажима передних колёс трактора на основание, следует пользоваться грузами на переднюю ось трактора, наполнять бункер картофелем в допустимом количестве (указанном в таблице 1, глава „Обслуживание и пользование”).
4. При поворотах, езде по неровной поверхности и под гору, учитывать вес сажалки и картофеля в бункере, соответственно уменьшить скорость и соблюдать осторожность.
5. По окончании работы и во время перерывов в оаботе, перед выходом из трактора сажалку следует опустить, пока она не упрётся в основание, выключить двигатель и вынуть ключи из замка зажигания.
6. Не следует пребывать между трактором и сажалкой, если стояночный тормоз трактора не затянут или не подложены клинья под колёса трактора.
7. При регулировке натяжения пружин дисковых заделывателей, а также при перестановке заделывателей из транспортного положения в рабочее (и обратно) следует соблюдать осторожность. При оттягивании чеки балансир надо крепко придержать.
8. Соблюдать осторожность при подвешивании (и отсоединении) сажалки на тракторе, не манипулировать в это время гидравлическим подъёмником (рычаг подъёмника в это время должен быть в положении „нейтральное” или „плавающее”).
9. Замену покрышек (камер) ходовых колёс должны выполнять специалисты при помощи соответствующих инструментов. При снимании ходовых колёс сажалку следует предохранить от перекоса и передвижения.
   В случае применения раздельного обода, во время накачивания колёс полуобода должны быть скручены друг с другом шестью винтами. Рекомендуется накачивать колёса до требуемого давления только после наложения ступицы.
10. Ремонты, регулировка (за исключением встряхивателя ковшовой ленты), очистка, работы по уходу, устранение технологических помех следует выполнять только при выключенном двигателе трактора и вынутых из замка зажигания ключах.
11. При выполнении электросварочных работ на подвешенной на тракторе сажалке следует отсоединить кабель генератора и аккумулятора.
12. Двигаясь по общественным дорогам, надлежит следовать действующим правилам дорожного движения. Не следует перевозить в бункере картофеля.
13. Работы, выполняемые на гидроустановке, следует проводить только тогда, когда в ней нет давления. Опусти полностью бункер или подопри опорой. Выключи двигатель трактора и вынь ключи из замка зажигания.

Запрещается:

- работать на сажалке, не ознакомившись внимательно с данной инструкцией,
- смазывать, регулировать или ремонтировать сажалку при работающем двигателе, ключи надо вынуть из замка зажигания,
- работать на неисправной сажалке и тракторе,
- допускать к обслуживанию посторонние лица,
- выполнять резкие повороты,
- выполнять повороты и двигаться задним ходом, если сажалка не поднята в транспортное положение,
- перевозить на сажалке людей,
- людям – пребывать в зоне работы сажалки,
- оставлять трактор с сажалкой в транспортном (поднятом) положении,
- работать на склонах, не соблюдая необходимой осторожности, наполнять бункер картофелем выше допустимого значения,
- двигаться по общественным дорогам без осветительной установки,
- выполнять действия, связанные с гидравликой, когда в системе есть давление.

2. ПРЕДНАЗНАЧЕНИЕ И ОБЩАЯ ХАРАКТЕРИСТИКА

Автоматические четырёхрядные картофелесажалки предназначены для высаживания картофеля непроросшего и проросшего на почвах с влажностью до 16%, на полях с наклоном до 7^0 (12%). Для высаживания следует использовать сортированный картофель фракции 0 – 45 мм и 45 – 60 мм. Можно также сажать не сортированный картофель 30 – 60 мм, однако качество работы может быть хуже.
Сажалки агрегатируются с тракторами 90 л.с. и 75 л.с.

Типы сажалок

KORA 4H – ширина междурядий 75 см

KORA 4H – ширина междурядий 90 см

KORA 4HP - ширина междурядий 75 см

3. ТЕХНИЧЕСКИЕ ДАННЫЕ

Таблица 1

Нпп	Параметр	Ед. изм.	Картофелесажалка 4Н – 75 см	4Н – 90 см	4НР – 75 см
1	Тип сажалки		Автоматическая		
2	Метод агрегатирования		подвесная		прицепная
3	Рабочая ширина	м	3	3,6	3
4	Количество рядов		4		
5	Ширина междурядий	см	75	90	75
6	Рабочая скорость	км/ч	до 9,0		
7	Скорость сажания (непроросший семенной материал)	шт/мин	до 480 (круглые клубни)		
8	Производительность W_{04}	га/ч	до 1,3	до 1,5	до 1,6
9	Транспортная скорость	км/ч	до 12		
10	Обслуживание		тракторист		
11	Источник энергии		66 кВт/90 л.с.		55 кВт/75 л.с.
12	Тип высаживающего узла		ленточно-ковшовый двойной		
13	Регулировка наполнения ковшей		встряхиватель, вкладыши ковшей		
14	Расстояние между клубнями в ряду Допустимое отклонение расстояния	см %	16,5 до 42 (15 величин) 25% установленного значения		
15	Привод		От ходовых колёс		
16	Тип передачи		цепная		
17	сошники		крыльчатые		
18	Подвеска сошников		на четырёхугольниках		
19	Глубина посадки	см	4 – 12		
20	Узел заделывателей		дисковый заделыватель		
21	Метод подвески		на балансирах, пружинный прихват		
22	Высота прикрытия семенного материала	см	6 до 12, плавная регулировка		
23	Ходовая часть: - размер шин - колёсная колея - давление	 мм кПа	 10,0/75-15,3 1500 340± 20	 1800	 11,5/80 –15,3 3000
24	Грузоподъёмность бункера	кг	1000	1200	2000
25	Дорожный просвет	мм	более 250		
26	Габаритные размеры (транспортное положение): - длина - ширина - высота	 мм мм мм	 2200 3000 1940	 2200 3460 1940	 4180 3300 1940
27	Вес сажалки (без запчастей и переносной осветительной установки)	кг	1100	1150	1430

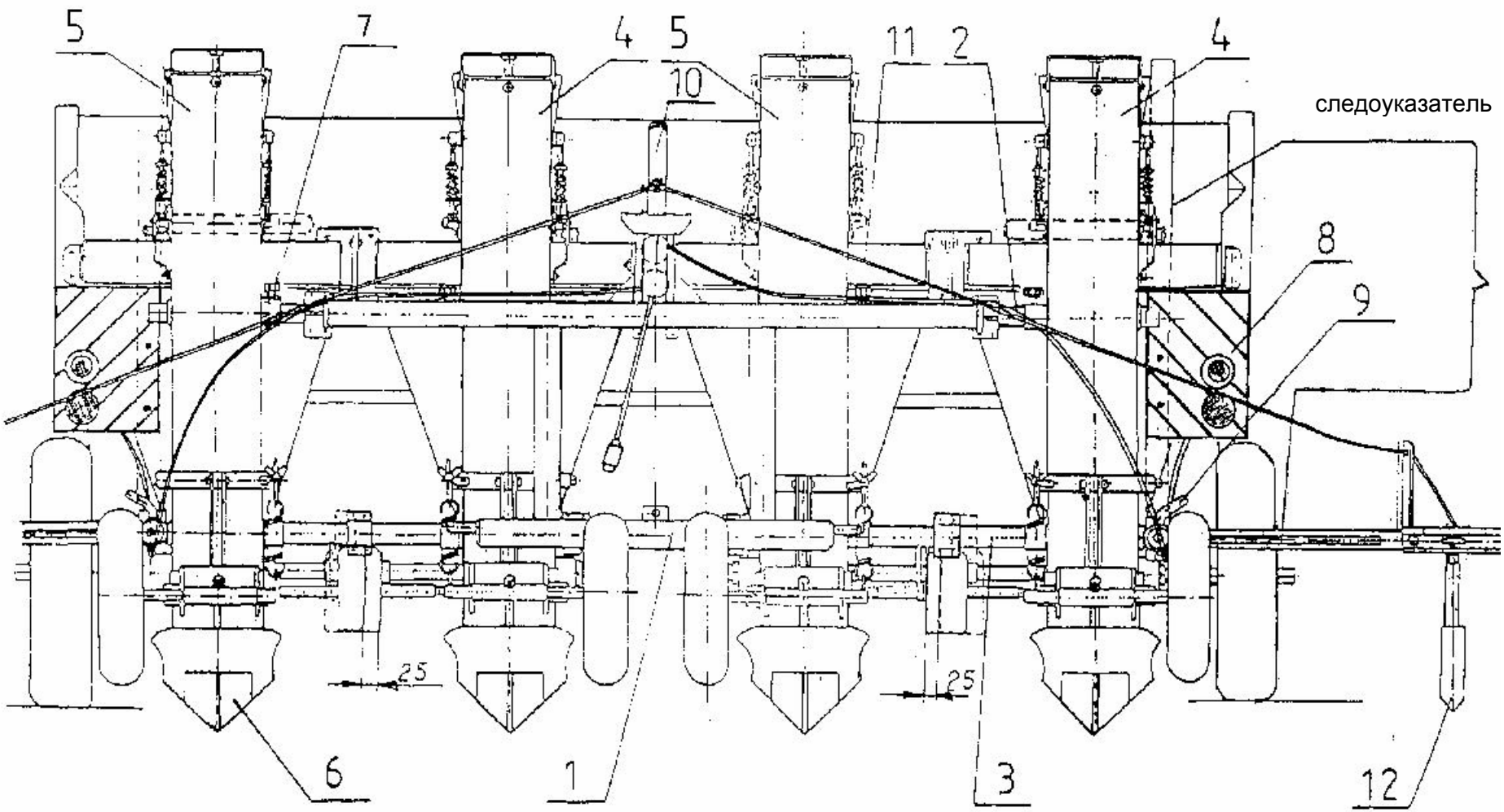

Рис. 1 Картофелесажалка KORA 4H
1 – рама подвески, 2 – верхняя поперечина, 3 – нижняя поперечина, 4 – узел высаживания левый, 5 – узел высаживания правый, 6 – сошник, 7 – нажимный винт, 8 – осветительная установка, 9 – чека, 10 – рычаг, 11 – трос, 12 – следоуказатель (маркёр)

4. ОБСЛУЖИВАНИЕ И ЭКСПЛУАТАЦИЯ

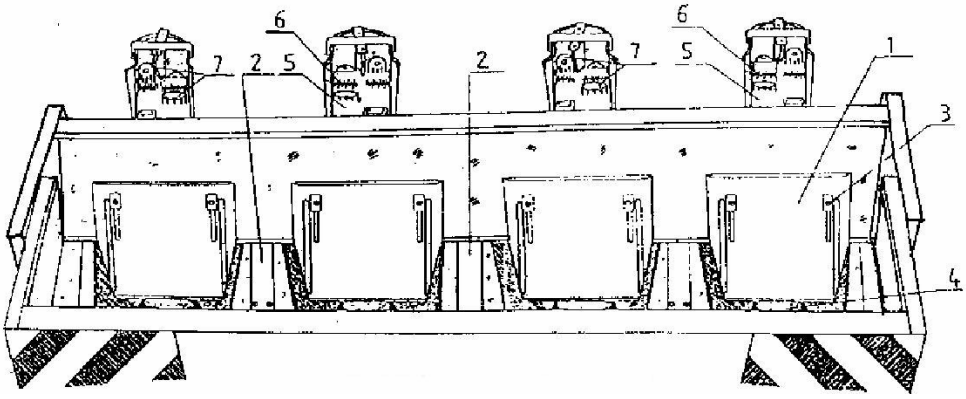

Рис. 4 Бункер картофеля
1 – плужок (щит), 2 – соединительная рейка, 3 – винт, 4 – камера высаживания, 5 – ковшовая лента, 6 – стержень скобы, 7 – ковши

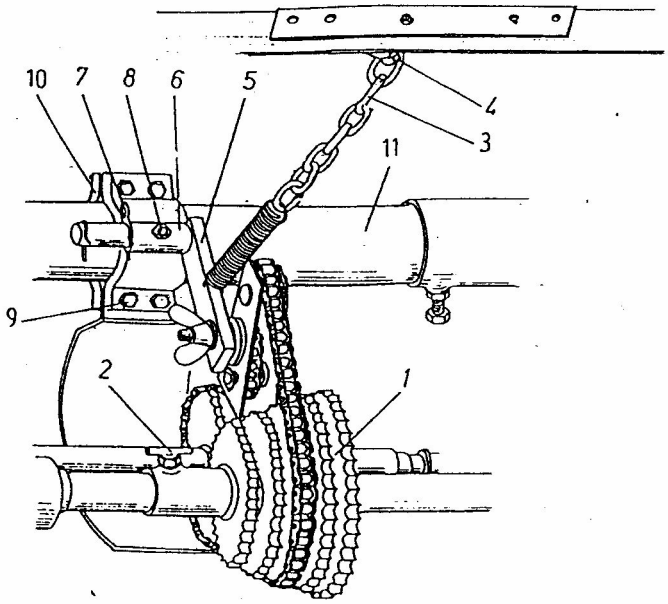

Рис.5. Цепная передача
1 – блок цепных ведущих колёс, 2 – зажимной вороток, 3 – цепь, 4 – крюк, 5 – натяжная цепь, 6 – втулка (рамы подвески), 7 –чека (шплинт), 8 – маслёнка, 9 – винт, 10 – обойма, 11 – нижняя поперечина.

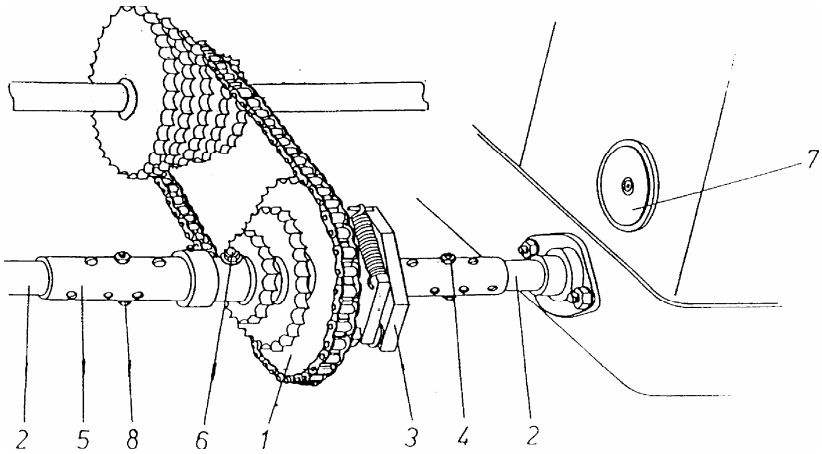

Рис. 6. Цепная передача
1 – цепное колесо (ведомое), 2 – промежуточный валик, 3 – нереверсивная муфта, 4 – гайка, 5 – ведущая втулка, 6 – маслёнка, 7 – заглушка, 8 – винт.

4.4. Установка глубины посадки

4.1. Транспортировка картофелесажалки по общественным дорогам

Согласно правилам допуска транспортного средства к дорожному движению, картофелесажалка должна иметь стоп-линзы (передние, задние, боковые), указатели поворотов, габаритные передние и задние огни, а также тормозные огни „стоп”. Сзади на картофелесажалке должна быть отличительная таблица. Левый и правый габариты – спереди и сзади сажалки – должны быть обозначены косыми полосами – попеременно белыми и красными.

Во время транспортировки по общественным дорогам бункер сажалки должен быть пустым – ширина сажалки, согласно правилам дорожного движения, не должна превышать 3 м.

4.2. Работа в поле

Следует установить длину верхнего соединителя ТСП так, чтобы цапфа и верхняя серьга рамы подвески сажалки находились в плоскости, перпендикулярной основанию, тогда ковшовая лента установлена вертикально. Нижние тяги ТСП трактора должны быть заблокированы, чтобы боковые передвижения сажалки по отношению к трактору не превышали 1 см.

Для обеспечения безопасной работы, т.е. сохранения устойчивости (продольного равновесия) и управляемости агрегата (трактор + сажалка), трактора, агрегатируемые с сажалками, должны иметь догрузку передней оси.

4.3. Установка следоуказателей (маркёров).

Для обеспечения правильного управления трактором и удержания правильной ширины соседних междурядий следует выдвинуть следоуказатель на размер „С” (рис. 7).

C = 2,5S – 0,5 A (см)

Где S – ширина меджурядий (см)

A – колёсная колея передних колёс трактора (см)

C - расстояние (выдвижение) от носка крайнего сошника до знака, нанесённого следоуказателем (см).

После установки следоуказателей следует установить длину тросов так, чтобы в промежуточном положении рычагов (10 рис. 1) оба следоуказателя находились на высоте около 5 см над поверхностью земли. После перестановки рычага (например, вправо) правый следоуказатель должен углубиться приблизительно на 5 см, следоуказатель должен оставлять чёткий след.

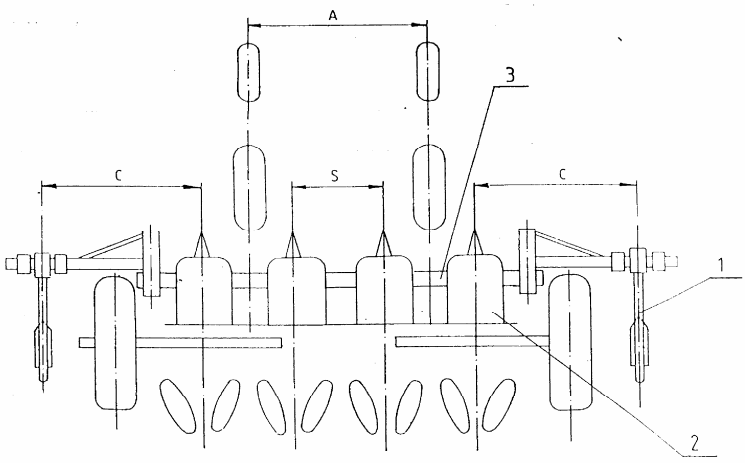

Рис. 7. Метод установки следоуказателей
1 – следоуказатель, 2 – высаживающий узел, 3 – нижняя поперечина

4.4. Установка глубины посадки

Изменение глубины посадки в сажалках получают передвижением рукоятки сошника в держателе, после послабления нажимного винта (1, рис. 8) или переставлением копирующего колеса по отношению к сошнику. Можно применять обе регулировки одовременно. Все сошники должны быть расположены на той же высоте. Размер “X” соответствует глубине посадки.

Правильность установленной глубины следует проверить на пробном отрезке, поскольку нужно учесть почвенные условия, наполнение сажалки картофелем.

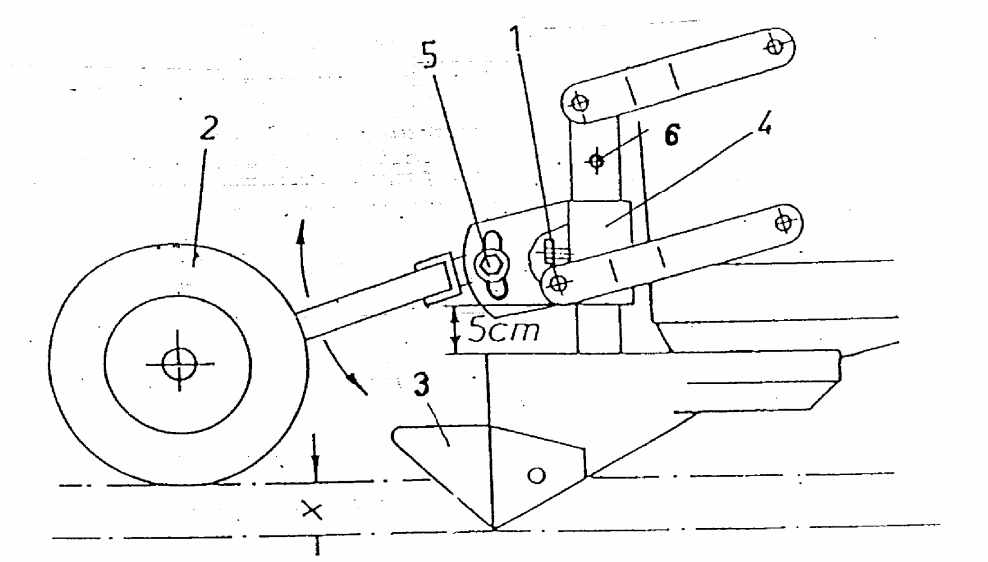

Рис. 8. Установка глубины посадки
1 – винт, 2 – копирующие колёса, 3 – сошник, 4 – направляющая сошника, 5 – винт, 6 – штифт

4.5. Расстояние между клубнями в ряду

Требуемое расстояние между клубнями (густота посадки), получается подбором соответствующего передаточного отношения цепной передачи. Для этого следует:

- вывинтить нажимной вороток (2, рис. 5), чтобы можно было передвинуть блок цепных ведущих колёс,
- послабить натяжение натяжителя ведущей цепи, отцепляя цепь (3) с крюка (4),
- передвинуть блок колёс так, чтобы установить в одной плоскости цепные колёса, соответствующие выбранному расстоянию посадки, согласно таблице 3,
- дотянуть нажимной вороток. Конец винта должен углубиться в засверловку вала,
- натянуть натяжитель, зацепляя цепь за крюк.

При замене ведомого цепного колеса (1, рис. 6) следует передвинуть также натяжитель цепи (5, рис. 5) в обойме 10 после того, как будет вытянут шплинт (чека) (7).

Установленное расстояние посадки следует проверить на коротком отрезке – лучше всего вместе с контролем глубины посадки. После наполнения сажалки семенным материалом следует посадить их на коротком отрезке, при чём дисковые заделыватели должны быть заблокированы в транспортном положении – посадка в открытые борозды. Надо пересчитать клубни и измерить отрезок, на котором они размещены.

Пример: установленное расстояние посадки – 32 см
Измеренный отрезок - 440 см
Количество клубней на отрезке - 14 шт

Расстояние посадки – 440 / 14 = 31,4 см

Таблица Т3

Расстояние посадки

Взаимодействующее колесо		Расстояние посадки в см	
I	**II**	4Н	4НР
Z8	Z5	16,5	18
Z8	Z4	18	19,5
Z8	Z3	19	20,5
Z8	Z2	20	22
Z8	Z1	21,5	23,5
Z7	Z5	23	25
Z7	Z4	25	27
Z7	Z3	26,5	28,5
Z7	Z2	28	30,5
Z7	Z1	30	32,5
Z6	Z5	32	34,5
Z6	Z4	34,5	37,5
Z6	Z3	36,5	40
Z6	Z2	39	42,5
Z6	Z1	42	45

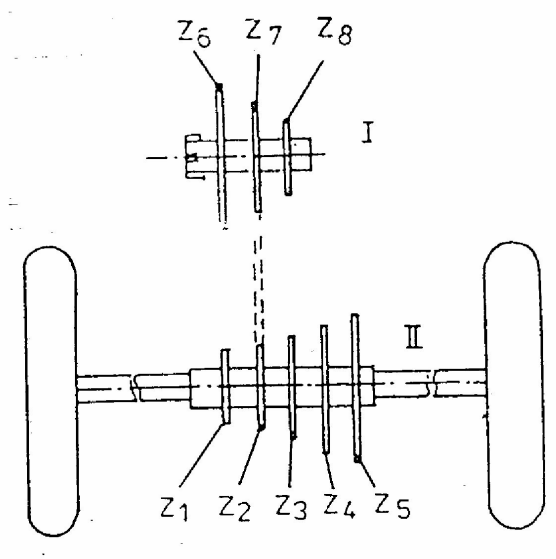

Номер колеса	Z1	Z2	Z3	Z4	Z5	Z6	Z7	Z8
Количество зубьев	30	32	34	36	39	29	21	15

Различие между расстоянием по таблице и фактическим может возникать из-за пробуксовывания ходовых колёс сажалки, которое зависит от почвенных условий и разной величины клубней.

4.6. Установка дисковых заделывателей

Чтобы изменить расстояние между ножами, надо послабить винты (1), и гайку (5), а задем раздвинуть (сдвинуть) кронштейны дисков левый (2) и правый (3), на ту же величину, чтобы получить требуемый размер “а”. Перед регулировкой резьбу винта очистить от земли. Угол ß между дисковыми ножами изменяют, передвигая кулисы (4) на плечах (6). После выполнения такой регулировки следует крепко дотянуть гайку (5) и винты (1).

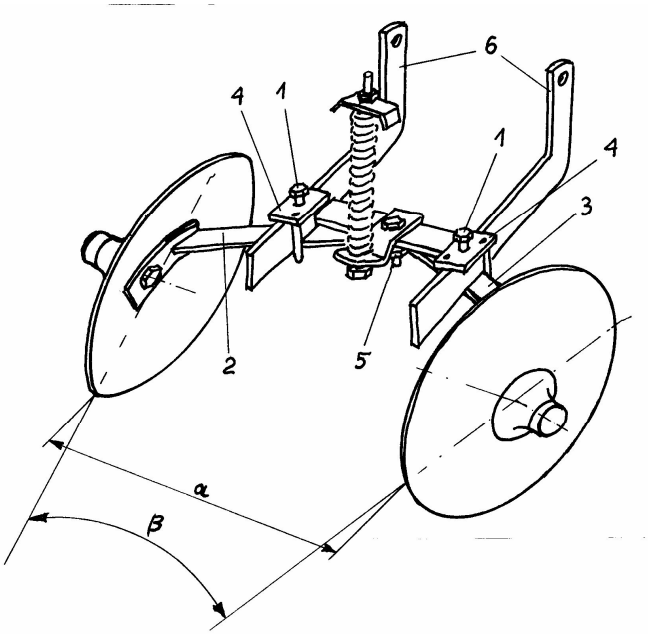

Рис. 9 Установка дисковых заделывателей
1 – винт, 2,3 – кронштейн, 4 – кулиса, 5 – гайка, 6 – плечи

4.7. Установка щели, дозирующей количество саженцев в камере высаживания.

Одним из важных факторов, влияющих на качество посадки, является количество клубней в камере высаживания. Из этой камеры клубни забирают ковши ленты. Слишком малое наполнение может быть причиной пропускания, поскольку не все ковши зачерпнут клубни. Слишком большое наполнение может привести к пробуксовыванию ленты и повреждению клубней (при посадке проросших клубней – обламывание ростков). Размер щели следует установить во время посадки, на пробном отрезке, следуя принципу, что щель должна быть тем больше, чем больше клубни. Регулировку щели выполняем, передвигая задвижку (1, рис. 4) после послабления крыльчатых гаек винтов (3), после установки щели гайки дотянуть.

4.8. Регулировка наполнения ковшей.

Размер и форма ковшей гарантируют хорошее зачерпывание отдельных клубней размером от 35 до 60 мм, посортированных на соответствующие фракции по размеру, например 30 – 45, 45 – 60 мм, при правильной установке дозирующей щели. Бывает так, что ковши берут 3 клубня. Чтобы обеспечить высадку отдельных клубней, следует установить встряхиватель ковшовой ленты (1, рис. 11) так, чтобы в ковше был только один клубень. Передвигая рычаг (1, рис. 12) вниз, усиливаем встряхивание. Слишком интенсивное встряхивание приводит к пропусканию.

Захват ковшом двух клубней может происходить при мелком картофеле. Чтобы этого избежать, следует отклонить картофелесажалку назад, удлинняя верхний соединитель ТСП.

При высаживании очень мелких или очень крупных клубней следует применять вкладыши для ковшей:

- маленькие вкладыши (зелёные) – для мелкого семенного материала
- большие (белые) вкладыши – для крупного семенного материала.

Вкладыши следует вдавить в ковши. Вкладыши входят в состав специальной оснастки картофелесажалки. Вкладыши можно купить на фабрике.

5. НЕИСПРАВНОСТИ В РАБОТЕ КАРТОФЕЛЕСАЖАЛКИ И МЕТОДЫ ИХ УСТРАНЕНИЯ

Таблица Т4

Нпп	Описание неисправности	Метод устранения
1	2	3
1	Семенной материал лежит слишком мелко или слишком глубоко	Опустить или поднять сошники
2	Неодинаковое расстояние между клубнями.	Следует садить клубни одного размера – сортированные. Проверить регулировку дисковых ножей, они могут быть установлены слишком тесно.
3	Слишком мало или слишком много клубней в камере высаживания	Опустить или поднять задвижки
4	Ковши берут по два клубня	Переставить рычаг встряхивателя вниз – усилить встряхивание. Наклонить картофелесажалку назад, удлинняя верхний соединитель ТСП. Применить маленькие вкладыши ковшей.
5	Ковши не подают клубней	Уменьшить встряхивание ленты – переставить рычаг вверх. Наклонить картофелесажалку вперёд, сокращая верхний соединитель ТСП. Применить большие вкладыши ковшей. Проверить регулировку задвижек.
6	Лента проскальзывает или задерживается.	Проверить натяжение ковшовой ленты и натянуть ленту. Проверить состояние ведущих колёс, они могут быть облеплены землёй (проверить, вынимая заглушку).
7	Борозды слишком низкие или слишком высокие.	Выполнить регулировку установки дисковых ножей . Увеличить или уменьшить натяжение нажимной пружины.

6. ТЕХНИЧЕСКОЕ ОБСЛУЖИВАНИЕ

6.1. Ежедневное обслуживание

Ежедневно по окончании работы:

- опорожнить сажалку от семенного материала, после выдвижении задвижек (4, рис. 10) из камер высаживания, а также поворачивая вручную ходовые колёса сажалки, подняв её на ТСП трактора,
- очистить сажалку от земли,
- выполнить общий осмотр сажалки,
- проверить действие приводной системы, поворачивая ходовые колёса сажалки в обе стороны. Вынув заглушки (7, рис. 6) – размещённые сбоку корпусов высаживающих узлов над подшипниками – проверить, не облеплены ли ведущие колёса ковшовой ленты землёй,
- проверить натяжение и состояние ковшовых лент,
- смазать точки смазки.

6.2. Смазка

Сажалку следует смазывать согласно таблице 5. Смазке подлежат подшипники скольжения. Подшипники качения имеют запас смазки, они не требуют смазки.

Перед началом смазки следует очистить клапаны маслёнок. Смазывать, пока не покажется смазка – в дисковых ножах надо снять заглушки из пластмассы (2, рис. 10).

Таблица 5

№ точки смазки	Название элемента	Кол-во точек смазки	Сорт смазки	Метод смазки	Частота смазки в час
1	Ось натяжителя цепной передачи (8, рис.5)	2	Машинная смазка 2	Маслёнка	8
2	Ступица дискового ножа – подшипник скольжения (3, рис. 10)	4	Машинная смазка 2	Маслёнка	8
3	Цепное тихоходное колесо – ступица (6, рис.6)	2	Машинная смазка 2	Маслёнка	8

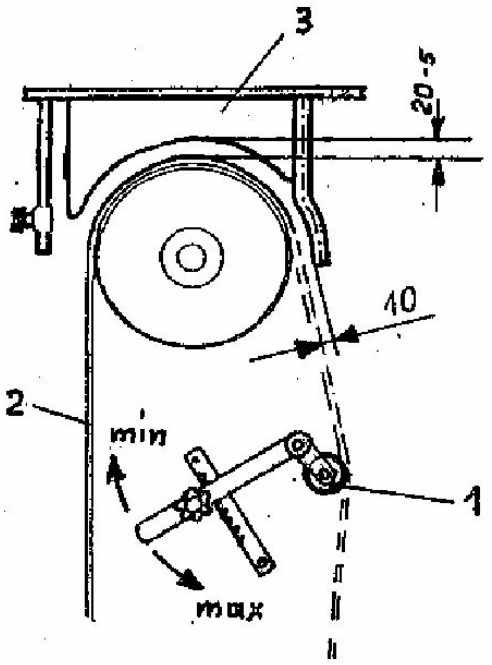

Рис. 11. Установка разделителя ковшовой ленты.
1- встряхиватель, 2 – ковшовая лента, 3 – разделитель

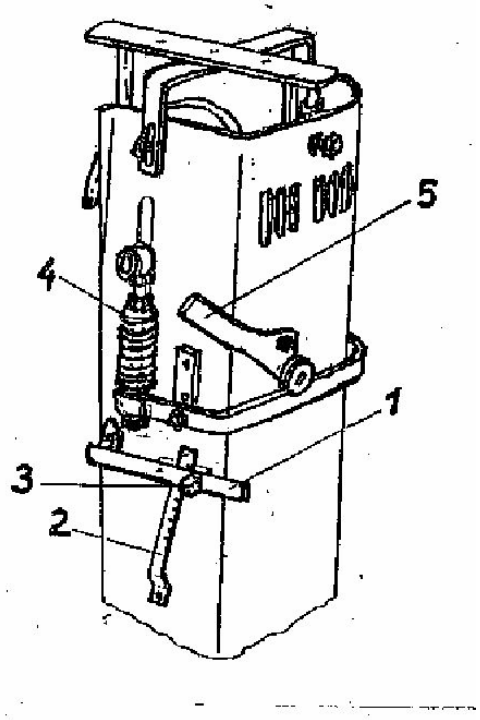

Рис.12. Регулировка встряживания ковшовой ленты
1 – рычаг встряхивателя,
2 – установочное плечо, 3 – вороток,
4 – натяжитель.

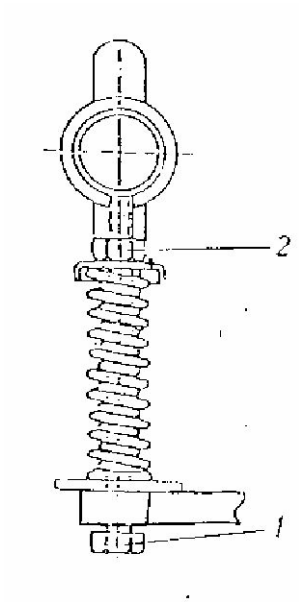

Рис. 13. Натяжитель ковшовой ленты
1 – винт, 2 - гайка

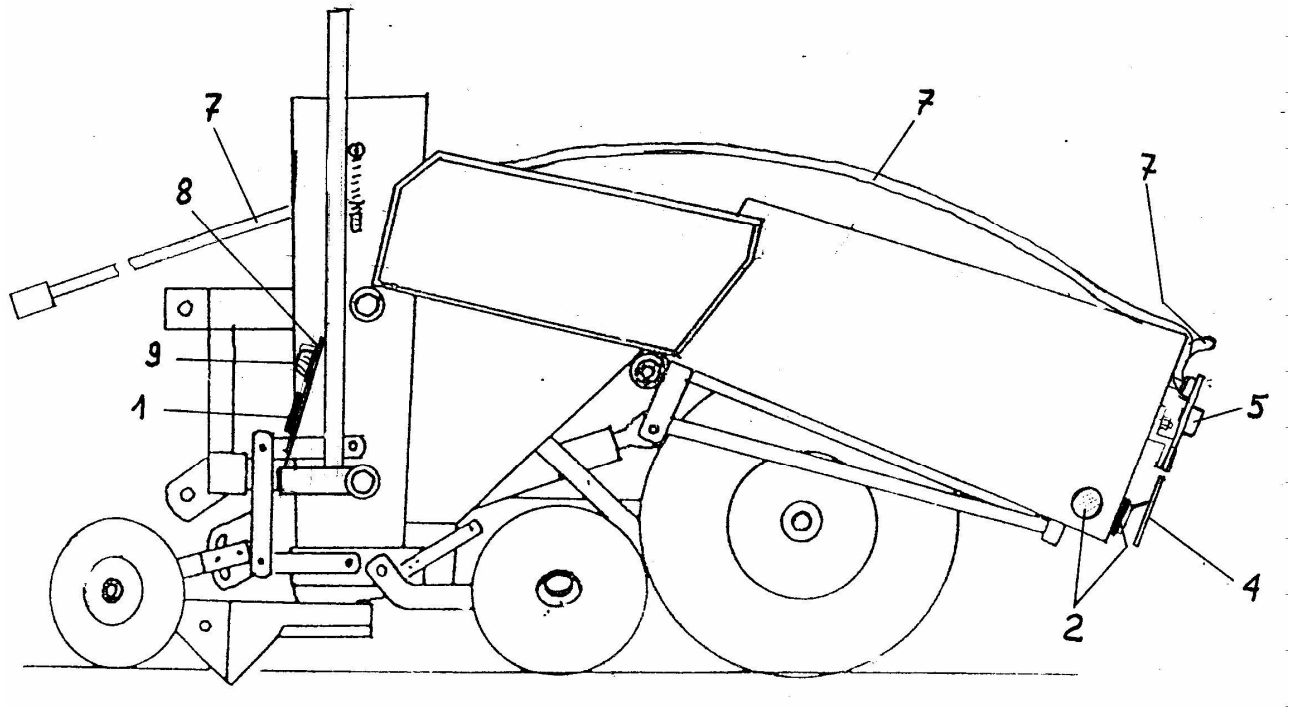

Рис.15. Схема монтажа осветительной установки на сажалках.
1- передняя стоп-линза, 2 – боковая и задняя стоп-линза, 4 – отличительная таблица, 5 – переносная осветительная установка, 6 – держатель ламп, 7 – соединительный провод, 8 – передняя таблица, 9 – передние габаритные огни..

6.3. Натяжение, демонтаж ковшовой ленты

Ковшовая лента должна быть натянута так, чтобы она не задерживалась во время работы при нормально заполненной камере высаживания. Лента не может передвигаться в стороны. Лента натягивается равномерно с двух сторон – ввинчивается винт (1 рис. 13) в гайку (2). Затем следует передвинуть буфер (3), чтобы сохранить щель 2 мм между головкой винта и буфером.
Чтобы снять ковшовую ленту, надо:

- поворачивая вручную ходовое колесо сажалки, установить ковшовую ленту скобой возле ролика встряхивателя,
- выключить встряхиватель,
- послабить натяжение ленты,
- вынуть стержень скобы (6 рис. 4),
- вытянуть ленту кверху.

7. ХРАНЕНИЕ И УХОД

Сажалка должна храниться в помещениях, защищающих её от атмосферного влияния. По окончании сезона работы следует:

- очистить сажалку от земли, пыли и других загрязнений,
- провести техосмотр, а замеченные неполадки устранить,
- смазать все точки смазки (по таблице 5),
- послабить ковшовые ленты.

8. ТРАНСПОРТИРОВКА САЖАЛКИ

На небольшие расстояния сажалку можно перевозить на тракторе – подвешенную та ТСП трактора (так, как в поле). На большие расстояния рекомендуется перевозить сажалку на грузовике или на прицепе.

9. УСЛОВИЯ ГАРАНТИИ И ГАРАНТИЙНЫЕ УСЛУГИ

Условия гарантии и порядок принятия рекламации описаны в гарантийной карте сажалки. Исполнители гарантийных услуг: продавец (дилер), изготовитель и другие предприятия, вписанные в гарантийную карту во время продажи.

10. ОСНАСТКА САЖАЛКИ

Название	Номер запчасти или № нормы	Кол-во штук 4 Н	4НР
ОСНОВНАЯ ОСНАСТКА			
Части, входящие в состав оснастки сажалки			
1. Соединительный кабель кпл (l=2,2 м)	5645/17-010	1	
2. Соединительный кабель кпл (l=3,2 м)	5642/17-005		1
Запчасти			
2. Высаживающий ковш	3222/19-026	2	
3. Ременной винт	3222/19-030	2	
Инструменты			
4. Торцовый ключ		1	
5. Торцовый ключ		1	
Техническая и эксплуатационная документация			
6. Карта обслуживания с каталогом запчастей		1	
7. Гарантийная карта сажалки		1	
ДОПОЛНИТЕЛЬНАЯ ОСНАСТКА			
8. Осветительная установка задняя	3223/87-021	1 (75cm)	
9 Осветительная установка задняя	3223/87-451	1 (90cm)	
8 Осветительная установка задняя	3223/87-022		1 (75cm)

Внимание: дополнительную оснастку следует купить – по потребностям пользователя сажалки.

11. ЗНАКИ БЕЗОПАСНОСТИ

В таблице 6 подробно описаны все знаки и надписи, находящиеся на машине, указано значение знаков. Знаки безопасности размещены на кожухах привода и других элементах сажалки в опасных метсах, согласно рис. 18.

Таблица Т6

Tablica T6

Нпп	Знак	Номер знака	Значение
1.			Щиток
2.	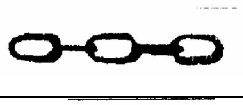	К - 003	Место присоединения троса (прицепного устройства)
3.		К - 004	Допустимая скорость езды 12 км/ч
4.	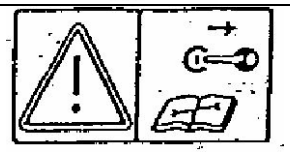	К - 066	Выключи двигатель трактора и вынь ключ из замка зажигания перед началом выполнения действий по обслуживанию или ремонту
5.	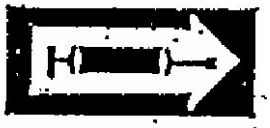	К - 073	Точка смазки пластичной смазкой
6.	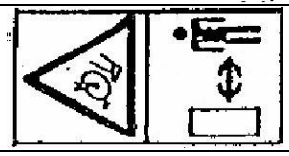	К - 082	Опасность – может перерезать стопу. Соблюдай дистанцию.
7.	0.34 MPa	К - 070	Давление воздуха в шинах
8.			
9.	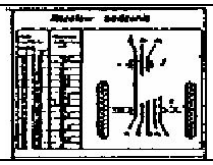	К–136/J	Расстояние посадки сажалки
10.			Фирменный знак
11.	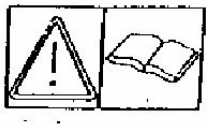	К - 199	Ознакомься с инструкцией по обслуживанию перед началом эксплуатации машины.

12.	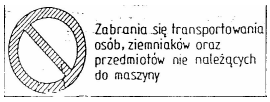	K - 200	Запрещается перевозить людей, картофель и предметы, не входящие в состав оснастки машины
13.	**KORA**		Символы машины
14.		K - 166 K - 167	Бело-красные полосы

12. ДЕМОНТАЖ И ЛИКВИДАЦИЯ

Во время демонтажа, ликвидации машины следует соблюдать ниже указанные принципы:

1. Стальные детали собрать в одном месте, посортировать, ненужные или непригодные к использованию сдать в металлолом.
2. Детали из пластмассы собрать отдельно, для повторной переработки.
3. Резиновые детали собрать отдельно, чтобы позже сжечь их экологически безопасным методом.

Важно: Собранные после ликвидации или демонтажа машины детали предохранить от детей и животных.

13. РАЗМЕЩЕНИЕ ЗНАКОВ

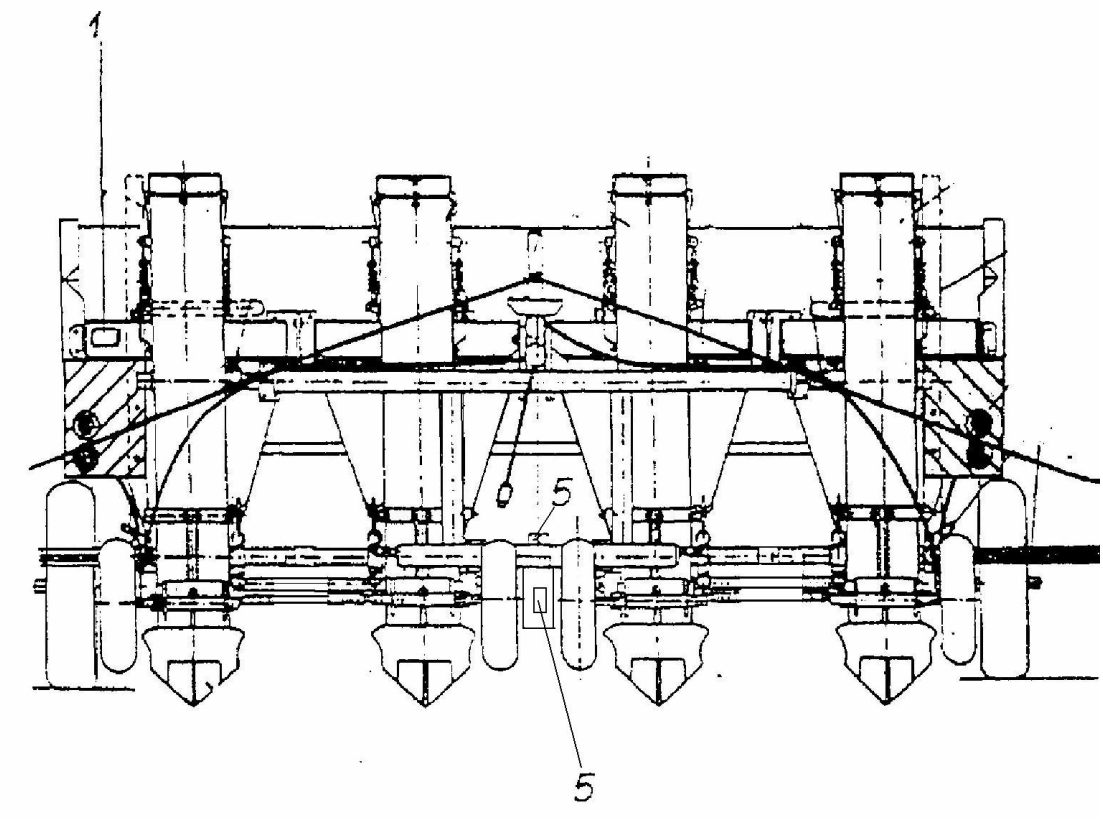

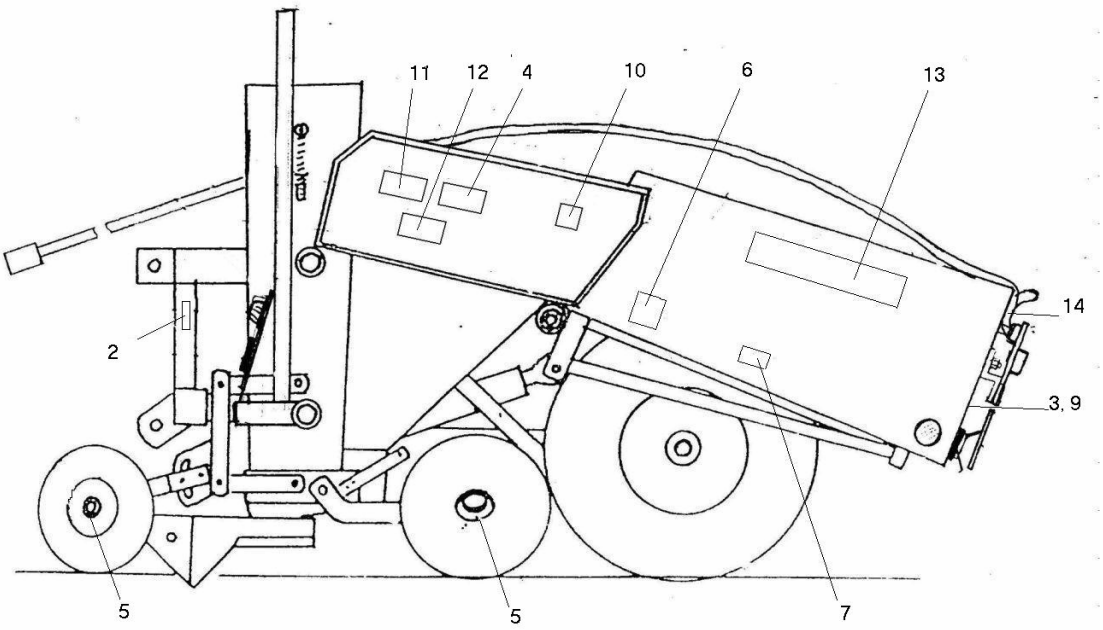

Рис. 18. Размещение знаков безопасности, надписей

КАТАЛОГ ЗАПЧАСТЕЙ

СИСТЕМА КАТАЛОГА И ПОРЯДОК ЗАКАЗА ЗАПЧАСТЕЙ

В каталоге на таблицах - рисунках сведены все запчасти, подузлы и узлы автоматической картофелесажалки.

На каждой таблице запчасти обозначены очередными номерами, которые всегда начинаются с 1.

При заказе запчастей следует указать правильное название запчасти и символ КТМ.